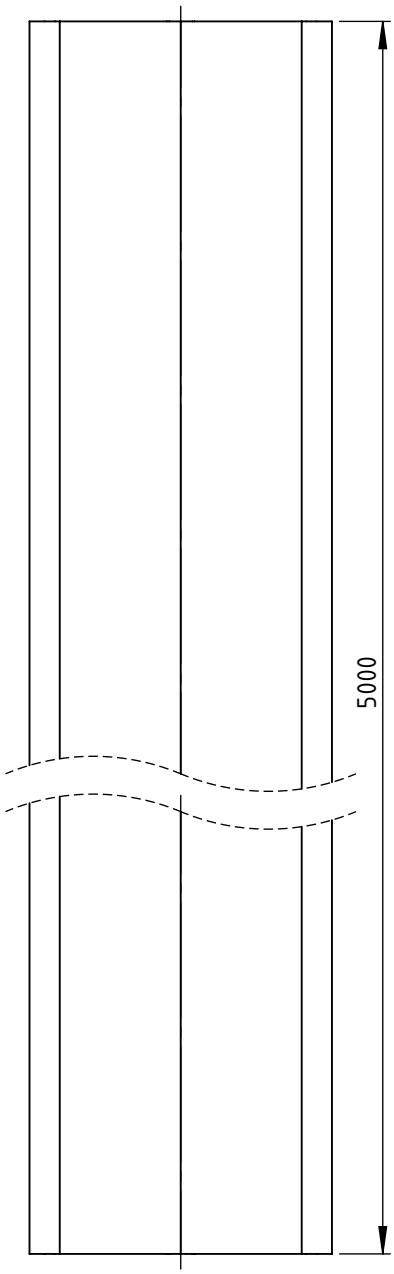

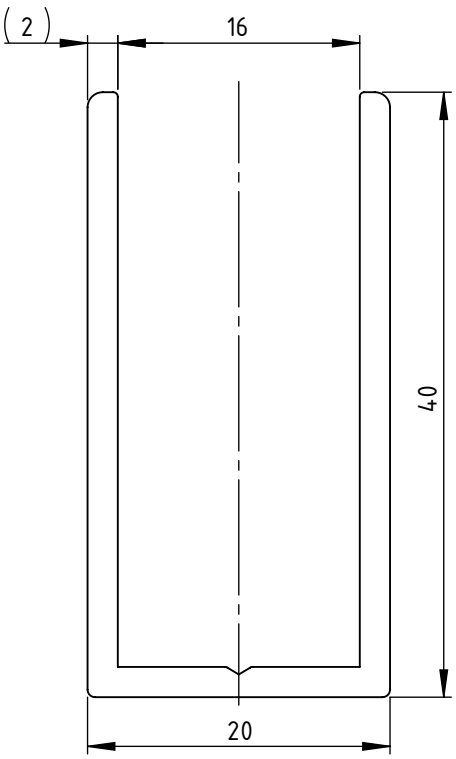

1 : 1

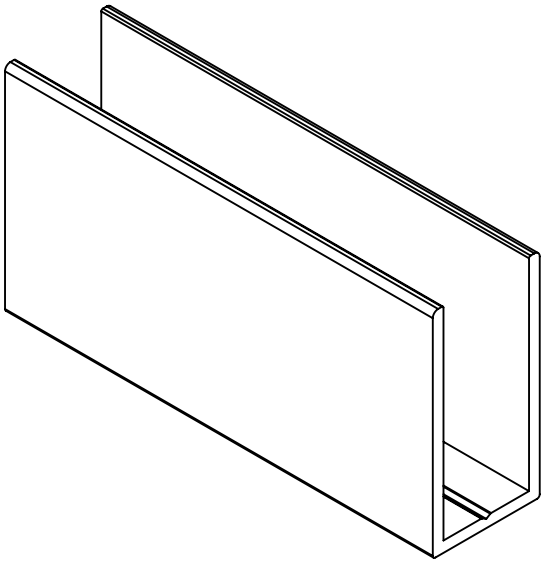

Maßstab/Scale: 2:1	Bemerkung/Comment:	
Material: EN AW-6060 T66/EN AW-6063 T66		
Bezeichnung/Description: U-Profile aluminium raw E0 (Processing for Chromating) 40x20x40x2		
Artikelnr./Articleno.: BO 5201600_K	Index 05	Blatt/Page 1 von 1 A4

Bohle
www.bohle-group.com

	Datum/Date	Name/Name
Bearb.	04.07.2013	Plümacher

Diese Zeichnung darf ohne unsere vorherige schriftliche Zustimmung weder vervielfältigt noch Dritten zur Kenntniss gebracht werden

This drawing may not be reproduced and be brought to the knowledge of any third without our prior written consent.

Bohle AG, Dieselstraße 10, D-42781 Haan T +49 2129 5568-0, info@bohle.de